LE GÉNÉRATEUR DE VAPEUR

La vapeur du hammam est produite par le générateur placé dans un local technique indépendant et accessible pour la maintenance.

La puissance du générateur dépend du volume du hammam, du coefficient d'isolation et de la vitesse souhaitée pour la montée en température.

Dans un contexte standard, les conditions requises pour un hammam sont 100% d'humidité pour 40/45 °C de température. Le générateur de vapeur fonctionnera par rapport à un point de consigne de température et une information de température prise dans le local.

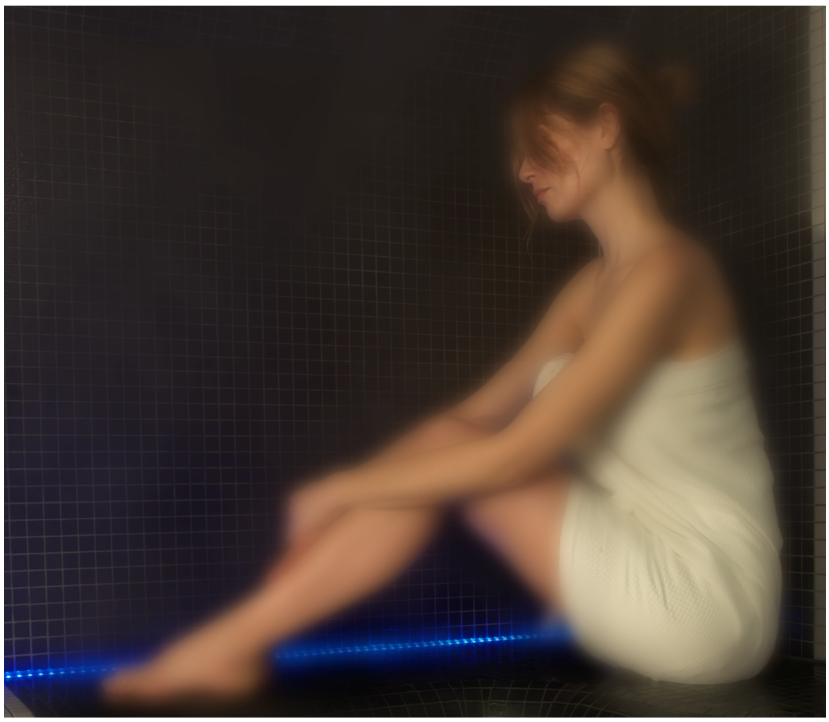

LAZER – 361boulevard mireille Lauze – 13011 Marseille
Tél : 0491801560 –Fax :0491794261 –Mail : info@lazer.fr

Fonctionnement du système

Nos générateurs de vapeur à électrodes immergées fonctionnent en utilisant les sels minéraux contenus dans l'eau afin de provoquer l'électrolyse nécessaire à produire l'intensité voulue pour transformer l'eau en vapeur. Par conséquent, ce système fonctionnera pour des installations alimentées en eau du réseau, chargée en sels minéraux.

Composition du système

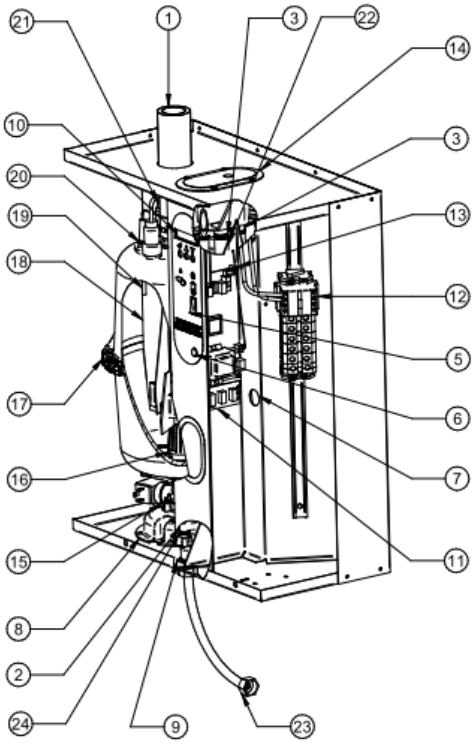

1	Tuyau vapeur
2	Tuyau d'amenée d'eau 12x16mm
3	Collier de serrage 16x25mm
4	Tuyau de trop plein 18x22mm
5	Interrupteur marche/arrêt
6	Voyant sous-tension
7	Passe-fils
8	Entonnoir
9	Electrovanne d'entrée d'eau
10	Platine afficheur
11	Platine renvoi d'informations (option)
12	Contacteur de puissance
13	Platine principale
14	Godet de remplissage
15	Electrovanne de vidange
16	Crépine de cylindre
17	Cylindre de production de vapeur
18	Electrode inox de puissance
19	Electrode de niveau haut
20	Câble d'électrode de niveau haut
21	Câble d'électrode de puissance
22	Tuyau remplissage cylindre 18x22mm
23	Flexible d'arrivée d'eau inox 3/4" F
24	Collier de serrage 12x22mm

Le système est composé de 2 parties principales :

- Le cylindre
- La partie électronique

Le générateur (1) est livré avec :

- Une sonde de température (2) 3 fils avec 10m de câble.
- Un flexible tressé inox (3) en 3/4" FF Lg50cm (avec joints d'étanchéité) pour le raccordement sur le réseau d'eau.
- Un tuyau diamètre 25mm pour la vidange de l'humidificateur (4).
- Des colliers de serrage (5).

Caractéristiques techniques du générateur

Production(KG/Vap)	In (A)	Imaxi (A)	Pmaxi (KW)	Cylindre	Diam Vapeur	Câble dans TI
5	10	10,9	4,2	Petit	25	1 passage
8	15,8	17	6,5	Petit	25	1 passage
10	19,7	21,1	8,1	Petit	25	1 passage
15	29,6	31,6	12	Grand Diam 25	25	dédoublé
20	39,4	41,9	16	Grand Diam 40	40	dédoublé
30	49	52	19,8	Grand Diam 40	40	dédoublé
32	64,9	68,7	26,2	2 x Grand Diam 40	40	dédoublé
40	78,9	83,5	31,8	2 x Grand Diam 40	40	dédoublé
50	99	104,6	39,9	3 x Grand Diam 40	40	dédoublé
60	119	125,7	47,9	3x Grand Diam 40	40	dédoublé
70	138	145,7	55,5	3 x Grand Diam 40	40	dédoublé

Conseil sur le positionnement du générateur

Le générateur vapeur doit être installé dans un environnement où la température ambiante se situe entre 5 et 40 °C, l'humidité relative ne doit pas dépasser 80% HR.

La face arrière du générateur chauffe pendant le fonctionnement (température maximale de la tôle d'environ 60°C). Veillez à ce que la construction sur laquelle l'appareil doit être monté ne soit pas un matériau sensible à la chaleur.

Monter le générateur le plus près possible du distributeur vapeur de façon à obtenir un fonctionnement optimal de votre appareil (ne pas dépasser 5 m).

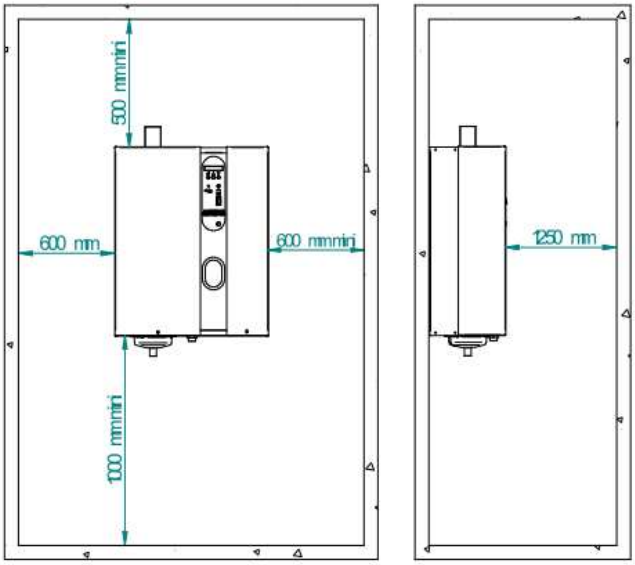

Etapes de l'installation du générateur

Etape 1 : Positionnement et fixation de l'appareil.
Etape 2 : Raccordement en eau.
Etape 3 : Positionnement de (des) buse(s) de diffusion de vapeur et de la sonde de température.
Etape 4 : Ecoulement des eaux de vidange.
Etape 5 : Installation de la sonde de température et des options.
Etape 6 : Raccordements électriques.

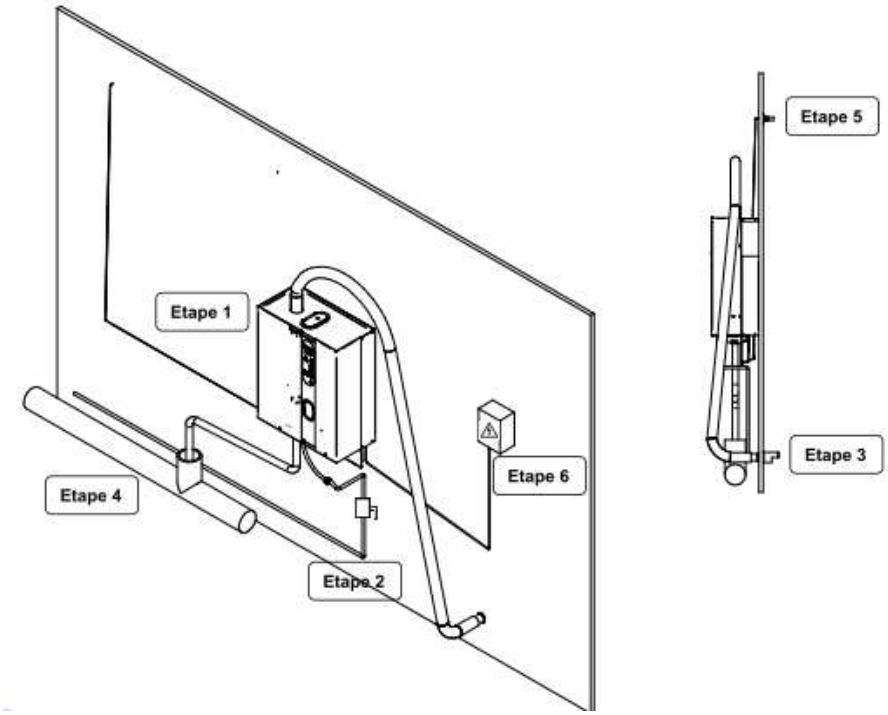

LAZER – 361boulevard mireille Lauze – 13011 Marseille
Tél : 0491801560 –Fax :0491794261 –Mail : info@lazer.fr

LA BUSE DE VAPEUR

La buse vapeur est installée à l'intérieur du hammam, à l'opposé de la sonde de température, de préférence en partie basse (la vapeur monte) et surtout à un endroit devant lequel personne ne pourra s'asseoir (afin d'éviter tout risque de brulure).

Le nombre de buse ainsi que le diamètre changent en fonction du modèle de générateur vapeur.

Fixation :

- Vérifier que le mur n'ait pas une épaisseur supérieure à 90mm.
- Percer le mur d'un tour de diamètre 41mm.
- Insérer le corps de la buse à l'intérieur du trou.
- Serrer le tout avec l'écrou plastique 1

ÉCRAN DEPORTÉ

La télécommande bain vapeur (IP54) permet un contrôle à distance du générateur et donne également la possibilité de programmer son fonctionnement de façon hebdomadaire.

La version télécommande 3 contacts comprend une télécommande, un transformateur d'alimentation 12V et une platine de commande 3 contacts. La platine de commande 3 contacts permet de piloter une lumière (ou contact ON/OFF), un diffuseur de désinfectant et une ventilation.

LAZER – 361boulevard mireille Lauze – 13011 Marseille
Tél : 0491801560 –Fax :0491794261 –Mail : info@lazer.fr

Télécommande

Transformateur 230/12V

Platine 3 contacts

En résumé, avec la télécommande, vous pouvez :

- Allumer/Eteindre le générateur vapeur par une action manuelle ou par un réglage calendaire.
- Régler la température de consigne du hammam.
- Intervenir sur le dosage du parfum (dans le cas d'une installation avec un diffuseur de parfum)
- Allumer/Eteindre la (les) lumière(s) à l'intérieur du hammam.

Dimensions

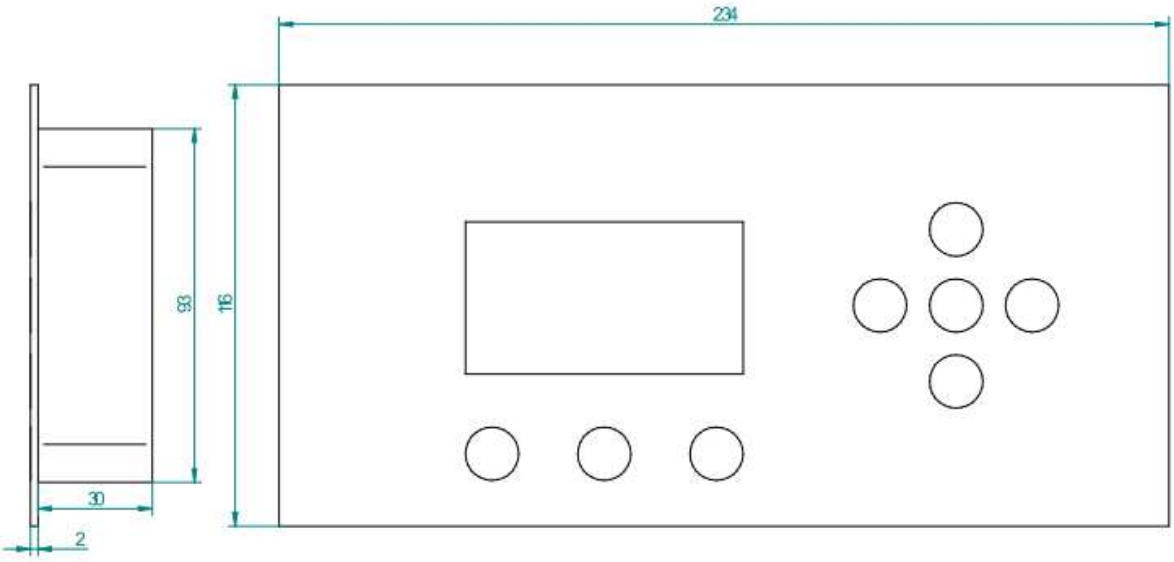

- Poids = 295g

LAZER – 361boulevard mireille Lauze – 13011 Marseille
Tél : 0491801560 –Fax :0491794261 –Mail : info@lazer.fr

Fixation

Prévoir de faire un trou dans le mur pour encastrer la télécommande, la fenêtre d'encastrement doit avoir pour dimensions 235x94mm sur 31mm de profondeur.

Raccorder l'alimentation électrique à la télécommande.
Raccorder les différentes options selon vos besoins.

LAZER – 361boulevard mireille Lauze – 13011 Marseille
Tél : 0491801560 –Fax :0491794261 –Mail : info@lazer.fr